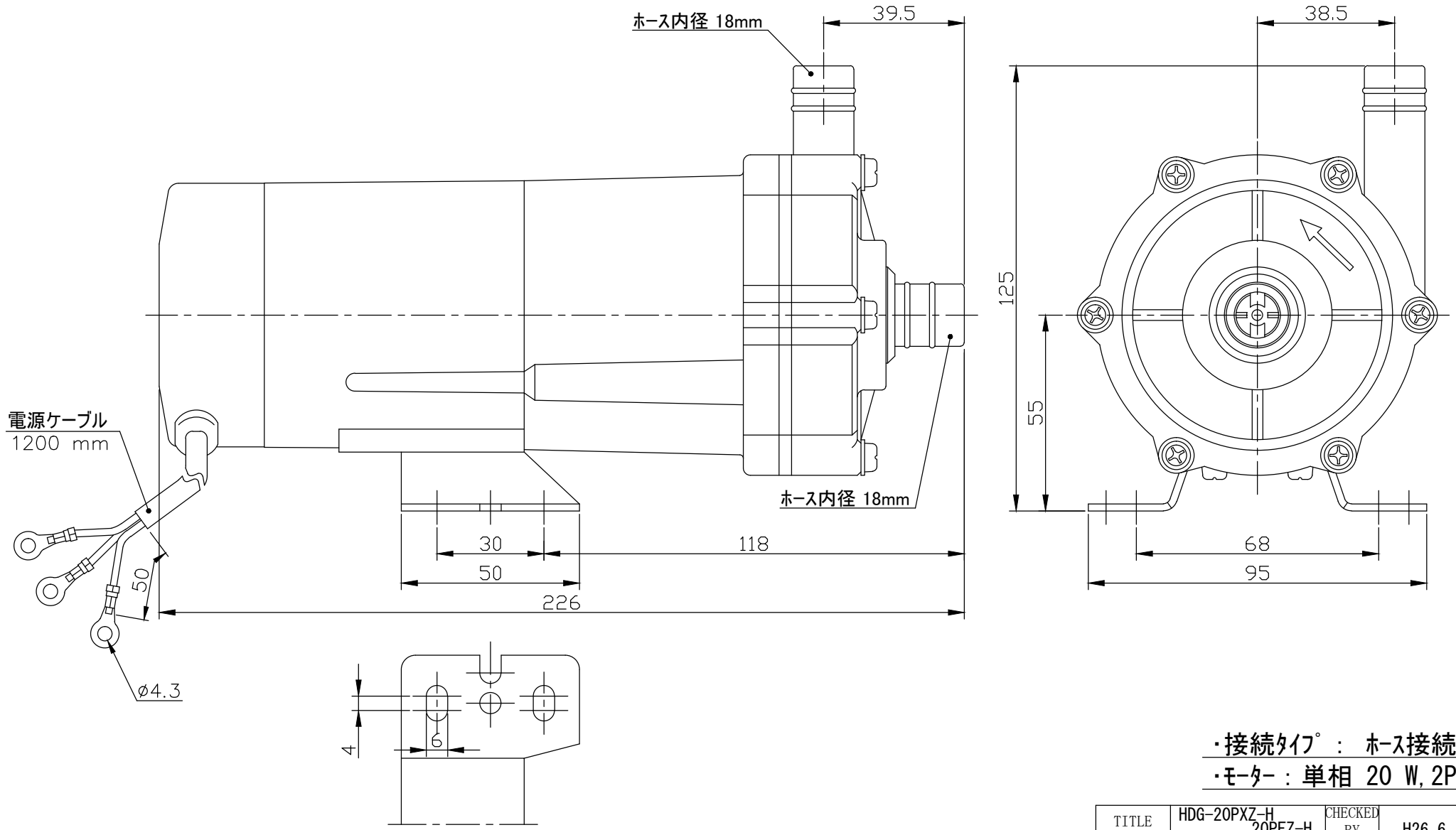

・接続タイプ： ホース接続

・モーター：単相 20 W,2P

TITLE	HDG-20PXZ-H ,20PFZ-H	CHECKED BY	H26.6
PLAN NAME	寸 法 図	DRAWN BY	Lee
DWG. No.	S-1195MG-5H	SCALE	1/1.5
HAYASHI KAKOHKI MFG.CO.,LTD.			