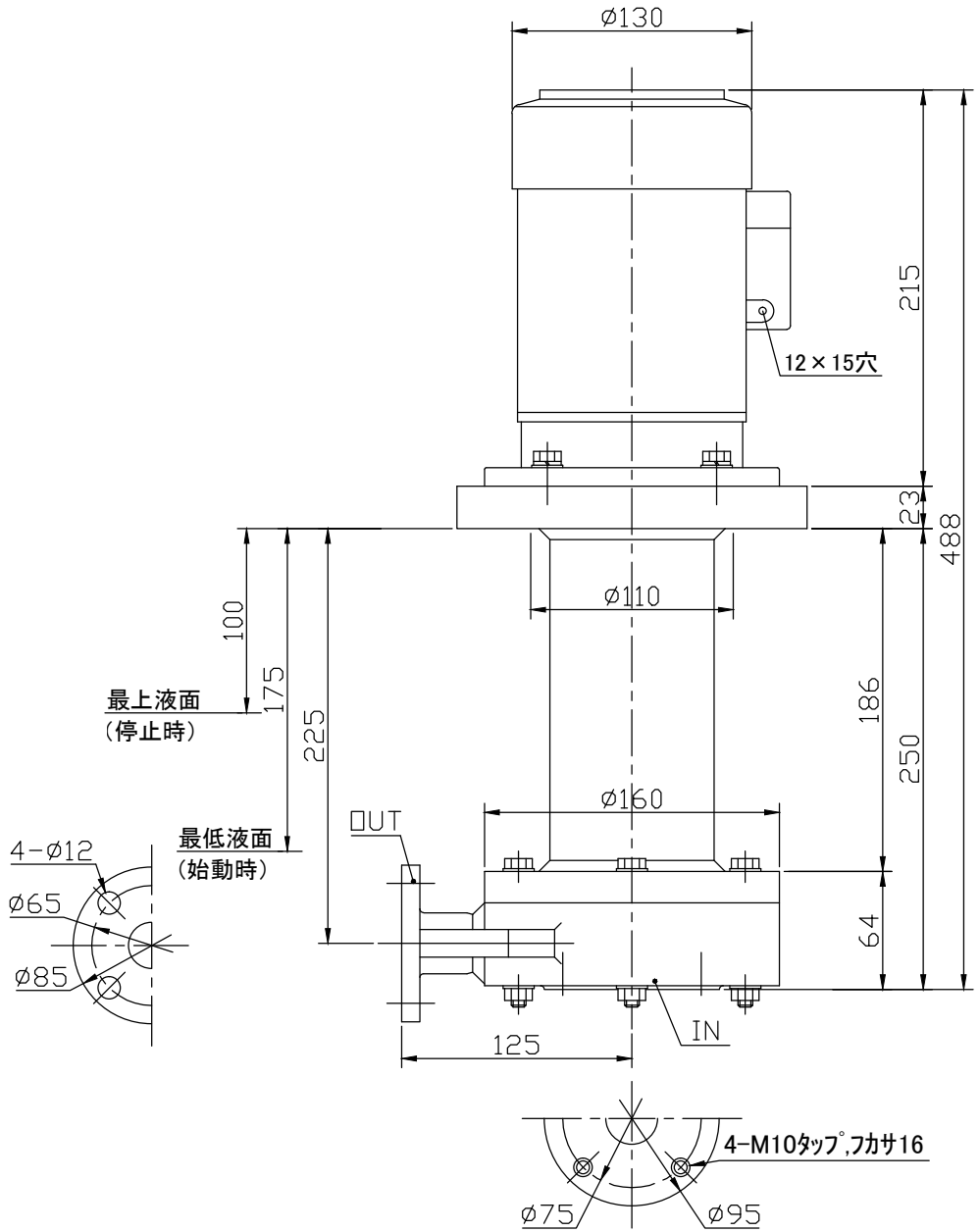

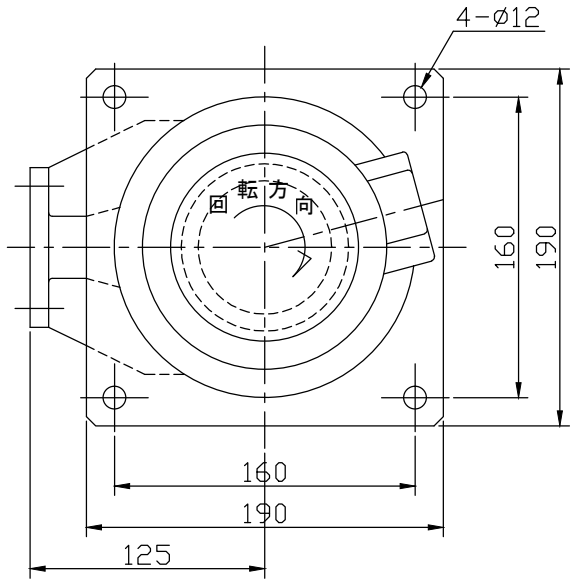

上視図

モーター： 0.2KW, 2P

・ﾌﾗﾝｼﾞ : IN.25A-5K, OUT.20A-5K

No.	PARTS NAME	MATERIAL	Q'TY	NOTE
TITLE	HD-20RE-P		CHECKED BY	H13.8
PLAN NAME	寸 法 図		DRAWN BY	H.Taniguchi
DWG.No.	S-1104E-1		SCALE	1/4
HAYASHI KAKOHKI MFG.CO.,LTD.				